# Mas lugar para estacionar

Tecnología innovadora para crear más espacio de estacionamiento

## Park and Smile

1907

1948

1950

1952

1964

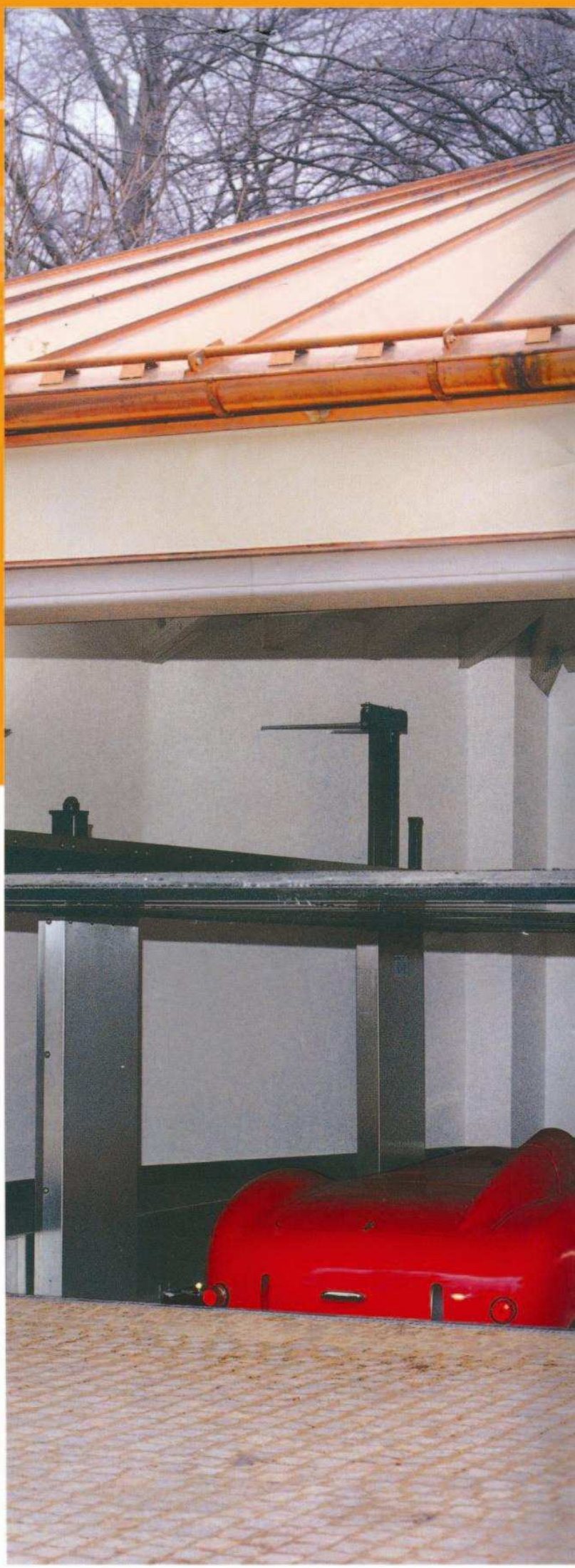

# El futuro viene de la tradición

Conceptos tecnológicos inteligentes son la marca registrada de las actividades de la empresa Klaus, desde su fundación en 1907. En la construcción de carrocerías con el invento del camión basculante neumático, en la producción de carruseles innovadores para parques de diversiones, así como en la producción de excavadoras modulares y grúas para camión, la empresa Klaus escribió hasta los años de 1960 una historia técnica orientada al futuro.

En 1964 Klaus lanza al mercado los primeros sistemas de estacionamiento, que son ofrecidos en tres modelos a partir de 1972.

En 1973 la empresa inaugura su nueva fábrica en Aitrach, cerca de Memmingen en el sur de Alemania, ostentando ya el título de líder mundial en la producción de sistemas de estacionamiento.

Desde 1975 fueron otorgadas las primeras licencias de fabricación para otros países, entre ellos el Japón. A partir de 1980 la empresa es reconocida internacionalmente, en todas sus líneas de actividad, como el representante de la innovación y del progreso tecnológico.

Con flexibilidad y creatividad la empresa Klaus permanece sin interrupción en el liderato, cuando se trata de superar nuevos desafíos.

En 1985 se amplia el programa de producción, aumentando la participación de los sistemas con plataformas horizontales en relación a los sistemas inclinados. Hay una adecuación constante a los nuevos modelos de autos.

En 1988 entra en el mercado el sistema Parkomat, con el objeto de economizar espacio. A este le sigue en 1993 el concepto de sistemas de estacionamiento totalmente automáticos, donde el auto es almacenado en un área muy compacta, sin espacios perdidos por vías de acceso o áreas de maniobra. Estos sistemas están siendo perfeccionados y complementados todos los días. Otras soluciones técnicas, cada vez mas avanzadas y osadas son desarrolladas constantemente.

Los sistemas de estacionamiento de la Klaus siempre representan, por lo expuesto, experiencia, tecnología innovadora y soluciones individuales, que son cada vez mas necesarias en una época de rápidas transformaciones.

Clientes satisfechos pueden confiar en el progreso nacido de la tradición.

Sistemas de estacionamiento Klaus Auto-Parksysteme.

**Preservar el pasado!**
**Configurar el presente!**
**Desarrollar el futuro!**

1968

1970

1973

1990

2000

Los sistemas de estacionamiento Klaus tienen el Certificado de Conformidad de la Union Europea

Antes de la venta:
- Asesoría de la Casa Matríz en Alemania o de la Representación Local
- Verificación del proyecto de su garaje
- Oferta técnico-comercial

Seguridad:
Nosotros organizamos para Ud. la aprobación final en el TÜV o en los órganos competentes

Energía:
A su requerimiento ejecutamos la instalación de energía eléctrica a partir del punto de energía

Realizamos:
- La medición física del lugar de instalación para garantizar el producto
- El transporte hasta el lugar de la instalación
- El montaje en el lugar

Retiramos los restos y basura provenientes de la instalación

Características de las instalaciones:
- barandas y protecciones de los sistemas
- accionamientos con bajo nivel de ruido
- ancho útil de la plataforma standard de 230cm (EB-plataforma simple) o 460cm (DB-plataforma doble), según normas de la GaVo.
- Aceite hidráulico ecológico
- Una llave por cada lugar de estacionamiento
- Carga máxima de la plataforma 2000kg

Opcionales:
- Diversas variantes de protección anticorrosiva
- Anchos de plataforma personalizados
- Modelos Standard, Compacto, Exclusivo

Accesorios/Equipamiento Especial:
- Limitador de avance para estacionamientos con plataformas rotativas
- Instalación en la intemperie (no para todos los sistemas)
- Soportes para bicicleta
- Control remoto ( sistema automático)
- Piso de goma para los carriles del auto y/o para la vía peatonal
- Medidas de prevención de ruido
- Carga máxima de 2300kg (no en plataformas inclinadas)

Sistemas para Discapacitados, con instalaciones especiales (no para sistemas inclinados)

Después de la compra:
- Red de asistencia técnica
- Servicio rápido y sin complicaciones
- Funcionarios profesionales y entrenados
- Vehículos de la Asistencia Técnica óptimamente equipados
- Contratos de Servicio con / sin Mantenimiento Preventivo

# Todo de una sola vez

Otros documentos
- Datos detallados con cada sistema de estacionamiento
- Textos de licitaciones / Descripción de las características
- Carpeta de planificación para arquitectos
- Download de la Internet de todos los datos y archivos DXF de planificación
- Planos de detalles de las paredes
- Hoja de mediciones de ruido ambiental y corporal
- Diagrama eléctrico
- Listas de referencia
- Plantilla de maniobra de acceso
- Instrucciones de Operación y Mantenimiento Preventivo
- Instrucciones de Ajuste y Mantenimiento.

WWW

Visítenos en la Internet. Allí encontrará siempre las especificaciones actuales en el formato PDF y todos los sistemas de estacionamiento en formato DXF para download.

NUEVO

pro Designer KLAUS multiparking

Pro Designer – Solo desde Klaus
Visite www.multiparking.com para acceder a la versión online de esta herramienta de diseño para su Multivario individual 2082.

Si Ud. lo pide...
... nuestros profesionales de ventas externas vienen! Rápidamente, sin compromiso, puntualmente y de forma competente.

## Explicaciones de los símbolos usados para los diferentes sistemas a partir de la página 5

- con foso
- sin foso
- Inclinación para el acceso a la plataforma superior
- Inclinación para el acceso a la plataforma del medio
- Inclinación para el acceso a la plataforma de abajo
- G — Apto para la instalación en garajes
- TG — Apto para la instalación en garajes subterráneos
- FG — Apto para la instalación en garajes pre-fabricados
- 2 / 4 — Para 2 lugares (EB-plataforma simple) o 4 lugares (DB-plataforma doble)
- 3 / 6 — Para 3 lugares (EB-plataforma simple) o 6 lugares (DB-plataforma doble)
- Sistema con precio atractivo
- Sistema con economía de espacio
- Confort del sistema

# G62

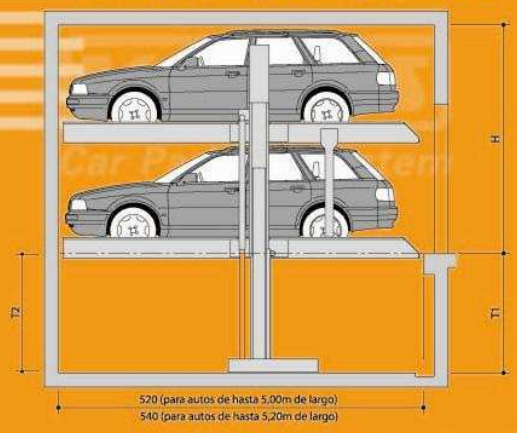


Si existe un espacio físico mayor que para el modelo G82, podrá usarse el modelo G62, donde las dos plataformas son accesibles de forma horizontal. A pedido este sistema podrá ser suministrado con distancia mayor entre las plataformas, lo cual requiere, sin embargo, de un espacio más alto y de un pozo más profundo. El sistema puede ser suministrado con plataforma para 2 o 4 autos.

| | H | T1 | T2 |
|---|---|---|---|
| G62-185 Standard | 340 | 190 | 185 |
| G62-170 Compact | 325 | 175 | 170 |
| G62-195 Exclusive | 350 | 200 | 195 |

# 2062

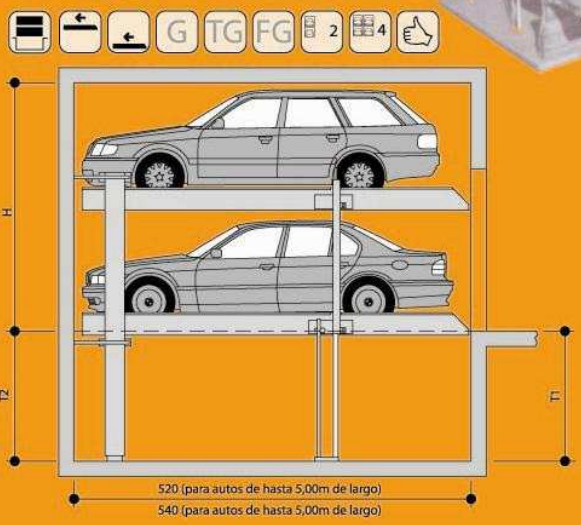


El sistema 2062 es una versión mas confortable que la G62, permitiendo el embarque y desembarque de los pasajeros con mas confort, ya que tiene la columna desplazada, permitiendo que las puertas del auto tengan mas espacio para abrir.

| | H | T1 | T2 |
|---|---|---|---|
| 2062-185 Standard | 340 | 190 | 185 |
| 2062-170 Compact | 325 | 175 | 170 |
| 2062-195 Exclusive | 350 | 200 | 195 |

# 2042

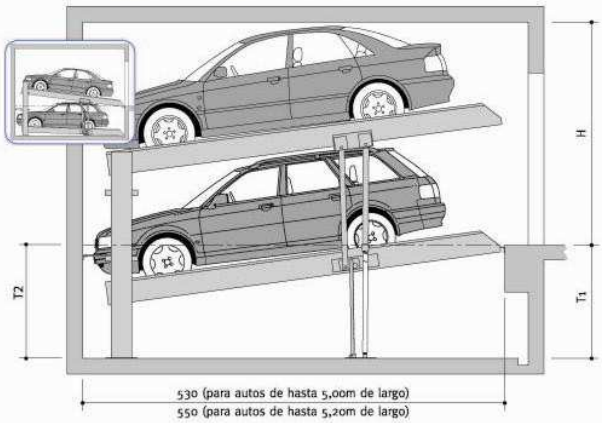


El modelo 2042 ofrece mayor confort que el G32, en igualdad de condiciones de espacio. Debido a la menor inclinación de las plataformas el ingreso al sistema es mas fácil y mas confortable. La mayor distancia entre las plataformas también permite el estacionamiento de autos con mayor altura.

| | H | T1 | T2 |
|---|---|---|---|
| 2042-155 Compact | 295 | 155 | 2140 |
| 2042-155 Standard | 310 | 155 | 2140 |

# G82

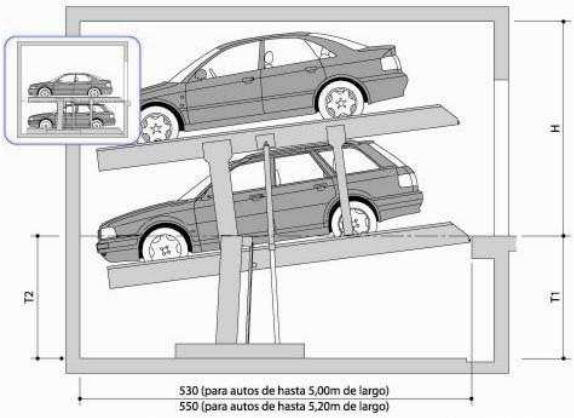


| | H | T1 | T2 |
|---|---|---|---|
| G82-185 Standard | 325 | 190 | 185 |
| G82-165 Compact | 295 | 170 | 165 |

| | H | T1 | T2 |
|---|---|---|---|
| G82-165 Compact | 310 | 170 | 165 |
| G82-195 Exclusive | 335 | 200 | 195 |

La construcción para la elevación de este sistema permite el acceso horizontal a la plataforma superior, ya que la plataforma inferior tiene una pequeña inclinación. El modelo G82 es suministrado como conjunto para dos autos o con plataforma doble para 4 autos, permitiendo que en el modelo standard o exclusivo pueda recibir autos con alturas mayores que lo normal. Una distancia mayor entre las plataformas también permite un mayor confort en el embarque y desembarque. En la plataforma inferior podrán estacionar autos tipo rural y, con la altura superior ade-cuada, también en la plataforma superior.

Todas las medidas en cm. Nos reservamos el derecho de hacer modificaciones técnicas.

PARKING KLAUS
www.masparking.com

# El Conocimiento genera espacio

## G63

G TG 3 6

Quien quiera estacionar mas de dos autos en la vertical, escoge el modelo G63. Este modelo permite estacionar un vehiculo en cada una de las plataformas. El espacio arriba o debajo de la vía de acceso podrá ser usado como depósito. El modelo puede ser suministrado como plataforma individual para 3 autos o como modelo doble para 6 autos.

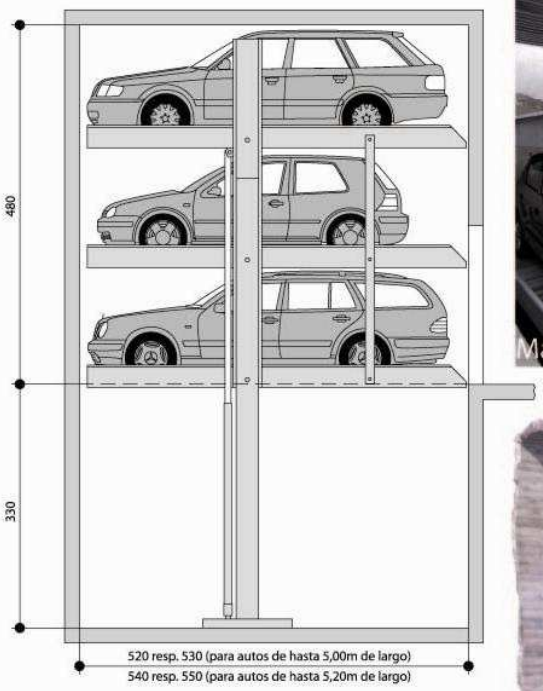


| | H | T1 | T2 |
|---|---|---|---|
| G63-330 Compact | 480 | 335 | 330 |
| G63-370 Exclusive | 540 | 375 | 370 |

## Trinity 3015

G TG 3

Para quienes están interesados en el 2061 y tienen suficiente altura libre de techo, el 3015 es el sistema perfecto para aparcar 3 vehículos uno encima del otro. El sistema está equipado con una plataforma simple, tanto para aparcamientos de larga duración como para corta duración. Para usar la plataforma superior es necesario sacar el vehículo de la plataforma inferior. Este sistema se puede también adaptar en edificios ya construidos.

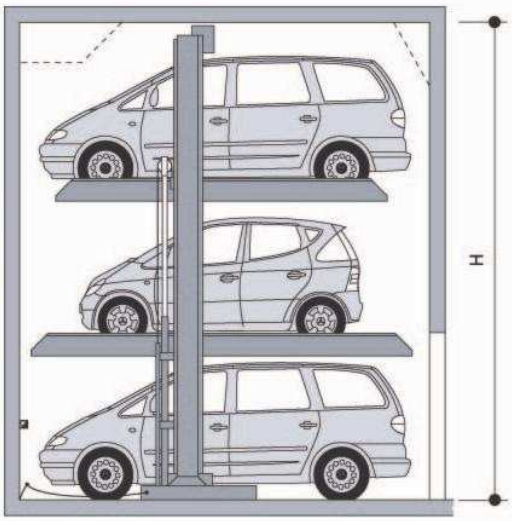


| | H |
|---|---|
| 3015-615 | 615 |

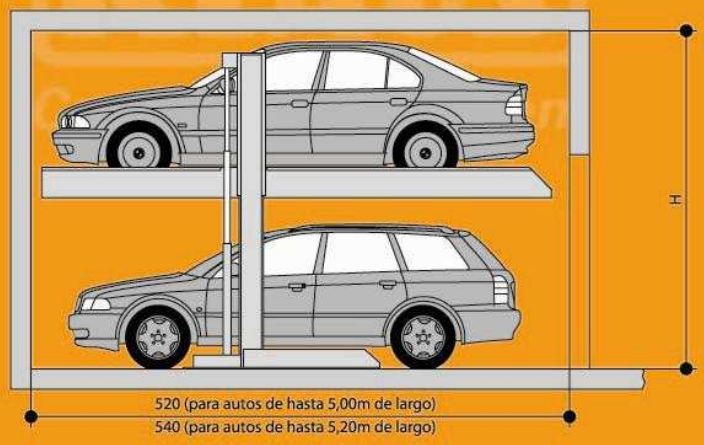


# 2061

G TG FG 2

| | H |
|---|---|
| 2061-160 | 320 |
| 2061-170 | 330 |
| 2061-180 | 340 |
| 2061-190 | 350 |
| 2061-200 | 360 |
| 2061-210 | 370 |

Para el mejor uso posible de espacios con la altura requerida, el sistema 2061 ofrece una combinación ideal en estacionamientos de tiempo prolongado o de tiempo corto. El sistema disponible con una sola plataforma permite utilizar el nivel superior para estacionar por tiempo prolongado, y el nivel inferior para estacionar por períodos cortos. El espacio inferior tiene que estar libre para poder estacionar o retirar el vehículo de la parte superior. Este sistema puede instalarse en edificaciones ya existentes.

Monserrat

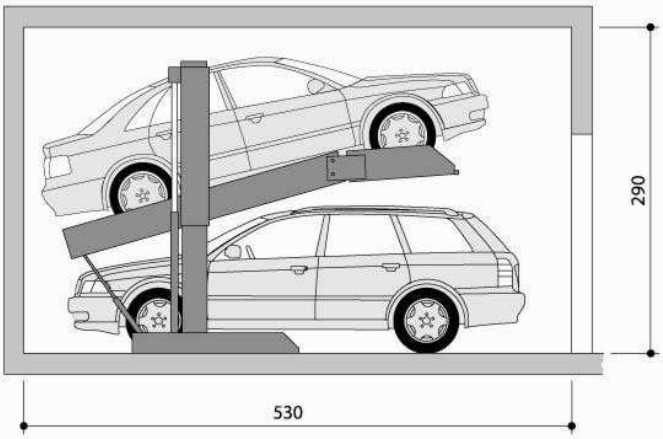


# 2015

G TG FG 2

Para quienes se interesan por el sistema 2061, pero no disponen de la altura requerida, el sistema 2015 puede ser la solución. Ofrece las mismas características, pero puede ser instalado en espacios de menor altura disponible.

Todas las medidas en cm. Nos reservamos el derecho de hacer modificaciones técnicas.

| | H | H | H |
|---|---|---|---|
| 2015-155 | 290 | 305 | 320 |
| 2015-170 | 305 | 320 | 335 |

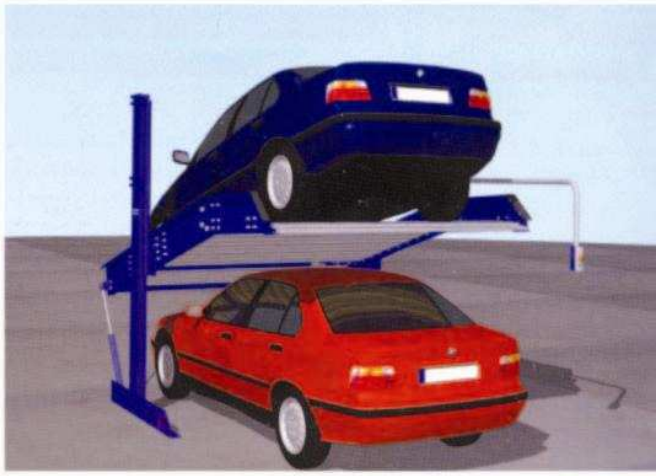

# Estacione tranquilamente

## Pallets

El sistema de pallets ofrece la utilización del espacio disponible en forma optimizada. Ellos pueden ser instalados en estacionamientos existentes a posteriori. Con ayuda de un motor eléctrico los pallets son desplazados lateralmente o longitudinalmente sobre rieles apenas apretando un botón, abriendo el espacio necesario. Pueden crearse espacios para estacionar en corredores o espacios no utilizados.

## PE

Desplazamiento longitudinal

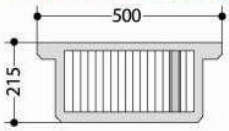


## PH

Desplazamiento longitudinal

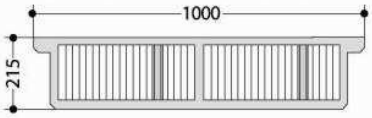


## PQ

Desplazamiento lateral

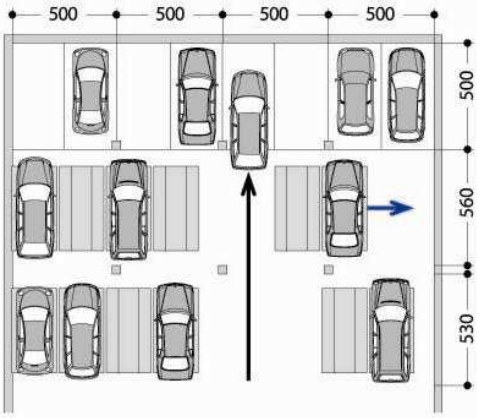


## Plataforma giratoria

En muchos estacionamientos existe falta de espacio, que obliga los autos a estacionar o salir del estacionamiento de marcha atrás. En estos casos puede ser usada una plataforma giratoria. Apretando un botón se gira el vehículo en el sitio, de manera que pueda salir cómodamente en marcha delantera del estacionamiento.

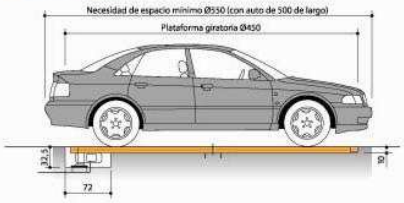


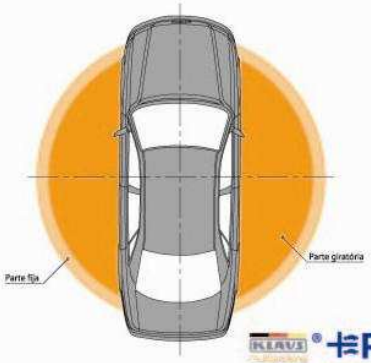

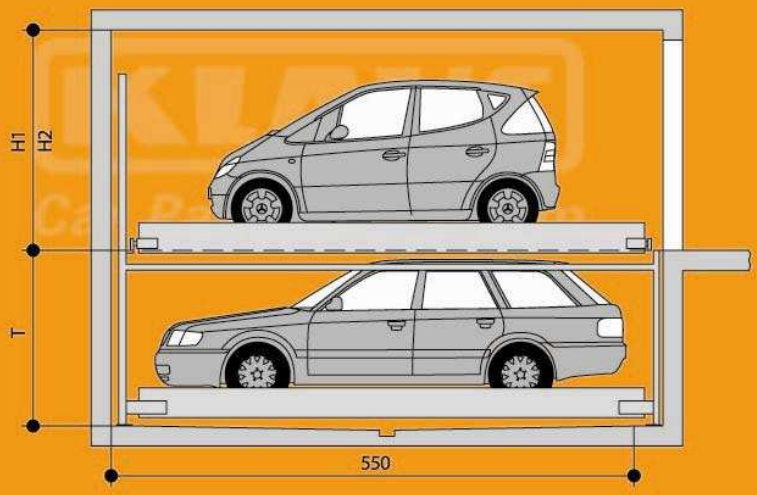


# P110

G TG

| | H1 | H2 | T |
|---|---|---|---|
| P110-175 | 210-220 | 270 | 175 |
| P110-200 | 210-220 | 270 | 200 |

H1 = Puerta corrediza (standard)
H2 = Puerta de enrollar

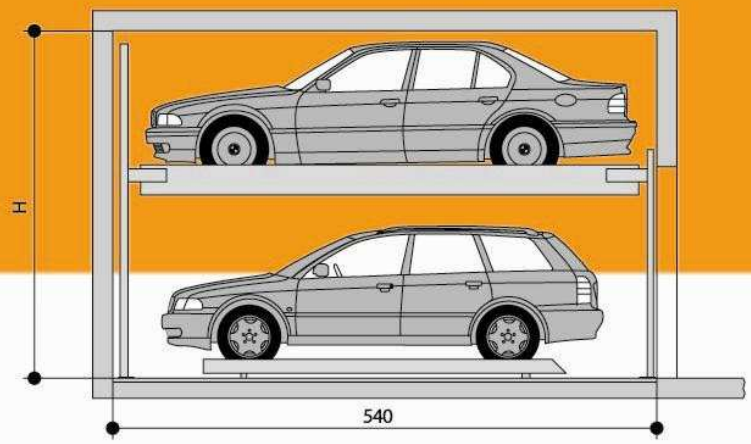


# P210

G TG

| | H |
|---|---|
| P210-345 | 345 |
| P210-405 | 405 |

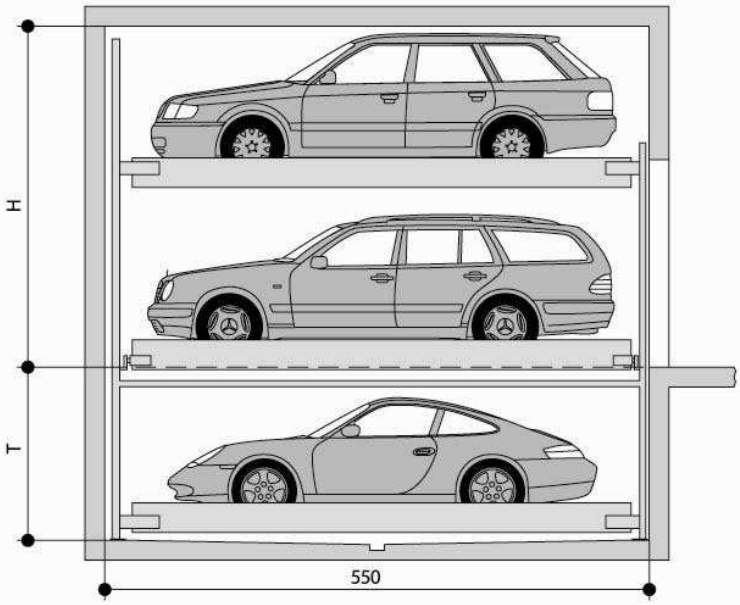


# P310

G TG

| | H | T |
|---|---|---|
| P310-175 | 345 | 175 |
| P310-200 | 405 | 200 |

Todas las medidas en cm. Nos reservamos el derecho de hacer modificaciones técnicas.

PARKING
www.masparking.com
KLAUS

# Movilización de espacios

## Parkautomat

Los sistemas P110, P210 y P310 son sistemas de estacionamiento automáticos, que pueden recibir dos o tres autos, uno arriba del otro. La principal característica de estos sistemas es el desplazamiento lateral y vertical de las plataformas, que permiten, utilizando un lugar libre en el nivel de acceso, colocar a disposición del usuario cualquier auto con el apretar de un botón. Para este sistema debe proveerse una vía de acceso y salida de acuerdo a las regulaciones locales. Este sistema puede ser instalado en lugares con muy poco espacio construido. El espacio es movilizado de manera optimizada.

Diagrama de funcionamiento:
El auto del lugar 4 debe ser retirado...

... escoja el lugar número 4 en el panel de control. Las plataformas 3 y 5 del nivel de acceso se desplazan automáticamente para la izquierda

En el lugar vacío creado, la plataforma superior 4 baja automáticamente.

El auto del lugar 4 puede ser retirado.

Monserrat

Colegiales

Belgrano

Palermo Queen

Palermo Soho

Villa del Parque

Cañitas

Palermo Hollywood

Saavedra

Vicente López

Mar del Plata

Villa Crespo

Núñez

- Frankfurt · Torre del banco DG
36 lugares con pallets
- Baden-Baden · Casino
24 lugares con G82
- Berlin · Casa Ullstein
214 lugares con G32
- Hannover · LZB
24 lugares con G32
- Berlin · Cia.de aguas corrientes
92 lugares con P110/210/310
- Berlin · Embajada Británica
24 lugares con G62
- München · McDonald's
32 lugares con G82
- Magdeburgo · Secr. de Previsión Social
116 lugares con G32
- Hamburgo · Edificio XX
102 lugares con G82
- Berlin · Banco del Estado
18 lugares con G82/Pallets
- Dresden · Banco Central del Estado · 16 lugares con G62/G32
- Bamberg · Seguros de Baviera
12 lugares con G82
- Ottobrunn · Av. Lenbach
76 lugares con 2062
- Frankfurt · DFB
42 lugares con G32
- Marburg · Seguros Aachener/Münchener LV
17 lugares con Pallets
- Cottbus · Secr. de Empleos
154 lugares con 2062

* Colegiales - C.A.B.A
39 lugares con G63
* Núñez - C.A.B.A
40 lugares con 2062
* Mar del Plata - Buenos Aires
6 lugares con G63
* Vicente López - Buenos Aires
2 lugares con G61
* Belgrano - C.A.B.A
16 lugares con 2062
* Cañitas - C.A.B.A
16 lugares con 2062
* Monserrat - C.A.B.A
8 lugares con 2061
* Villa del parque - C.A.B.A
6 lugares con G63
* Palermo Hollywood - C.A.B.A
9 lugares con G63
* Palermo Soho - C.A.B.A
6 lugares con G63
* Palermo Queen - C.A.B.A
3 lugares con G63
* Villa Crespo - C.A.B.A
6 lugares con 2062
* Saavedra - C.A.B.A
2 lugares con G61
y muchos otros

## Tecnología Alemana instalada en las principales Ciudades de Argentina.

® PARKING
www.masparking.com

Manuela Pedraza 2134 PB - C1428APM - Buenos Aires - Argentina
Tel.: 00 54 11 - 4704-9142 / 4703-4898 - info@masparking.com

Seguinos en : YouTube